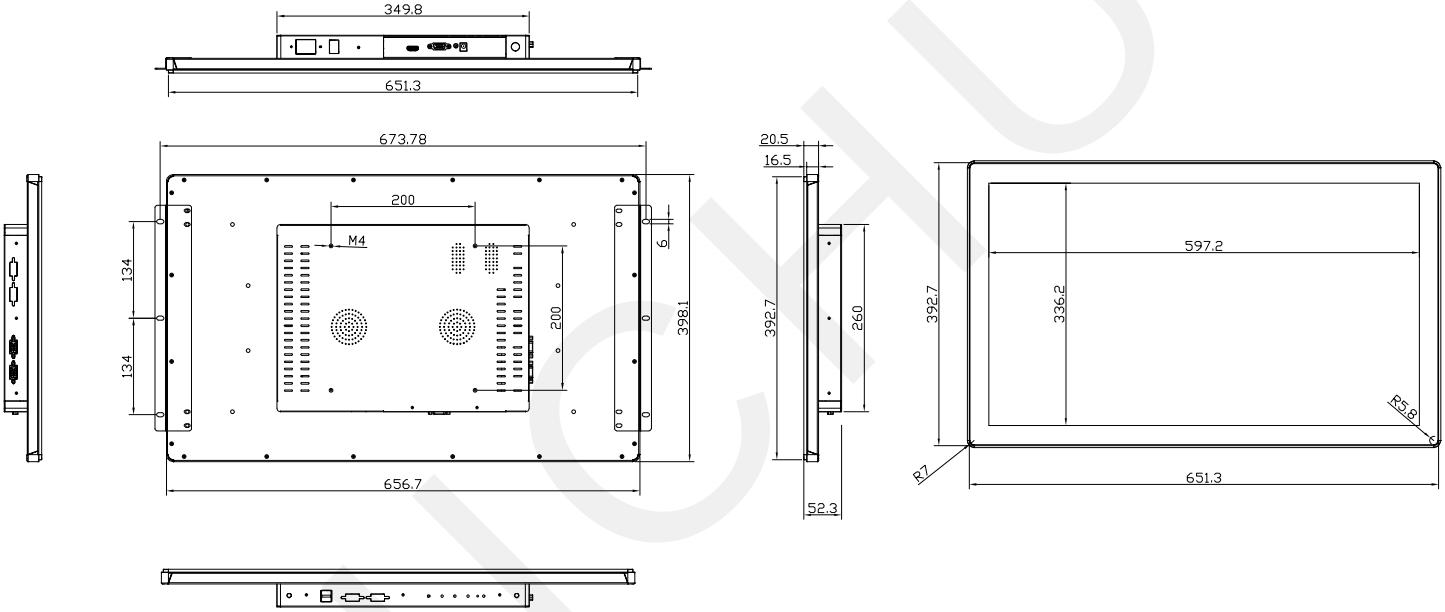

27寸一体机

ZHICHUN